Ficha técnica: TOP-Z 65/10 (3~400 V, PN 6/10, RG)

Curvas características Corriente trifásica

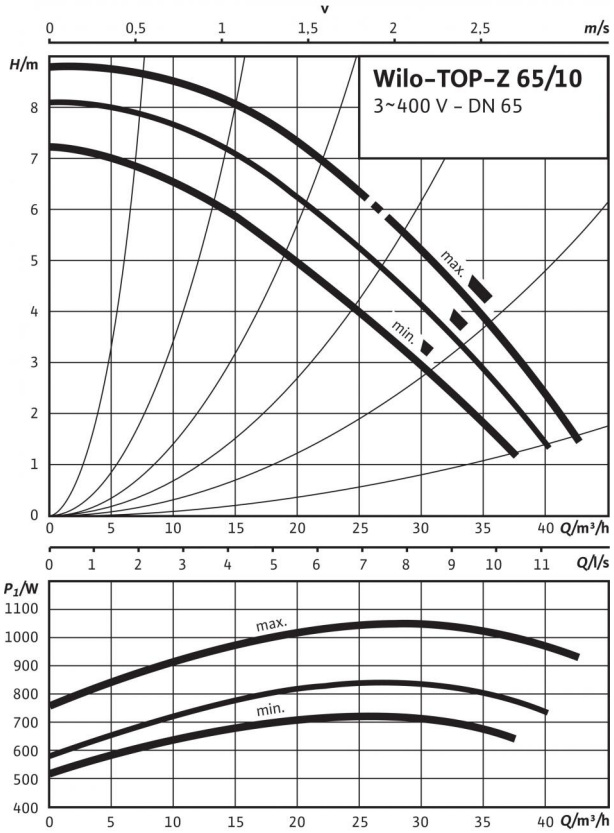

Plano de dimensiones

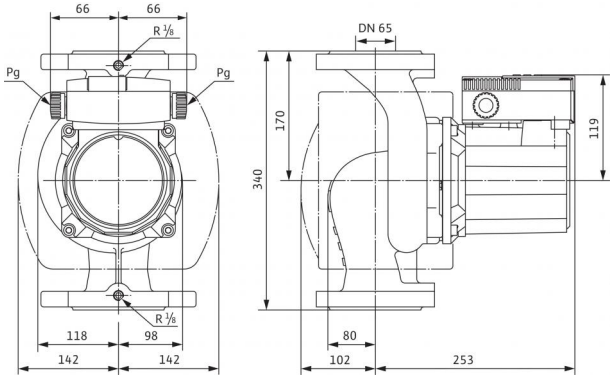

Esquema de bornes

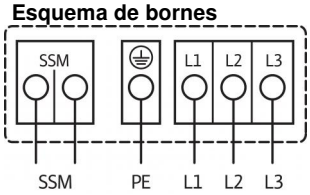

Alimentación eléctrica 3~400 V, 50 Hz
3~230 V, 50 Hz (con enchufe conmutador opcional 3~230 V)
Protección total de motor con sistema electrónico de disparo integrado en la caja de bornes para todas las velocidades
Disparador:Desconexión de todos los polos del motor mediante sistema electrónico de disparo integrado
Reset: Requiere reset manual en la caja de bornes

Capacidad de carga del contacto de apertura libre de tensión según VDI 3814 para la indicación general de avería (SSM) 250 V~, 1 A
Acerca del funcionamiento, véase el catálogo Wilo, capítulo "Gestión de bombas Wilo-Control, Indicación de selección“

Fluidos admisibles (se pueden solicitar otros)	
Agua potable y agua para la industria alimentaria según el Reglamento relativo al agua potable de Alemania («TrinkwV 2001»)	•

Campo de aplicación autorizado	
Rango de temperaturas para aplicación en sistemas de recirculación de ACS con una temperatura ambiente máx. de +40 °C	0...+80, por poco tiempo (2 h) hasta +80)
Rango de temperaturas para aplicación en sistemas de recirculación de ACS a una temperatura ambiente de +40 °C en servicio de corta operación 2 h [°C]	110 °C
Dureza total máx. admisible en sistemas de recirculación de ACS	3,57 mmol/l (20 °dH)
Presión de trabajo máxima admisible P_{max}	6/10 bar
Ejecución especial para presión de trabajo, pmax	16 bar

Conexiones de tubería	
Brida	Brida combinada PN6/10 (brida PN 16 según EN 1092-2)
Diámetro nominal de la brida	DN 65
Longitud efectiva l_0	340 mm

Motor/componentes electrónicos	
Compatibilidad electromagnética	EN 61800-3
Emisión de interferencias	EN 61000-6-3
Resistencia a interferencias	EN 61000-6-2
Tipo de protección	IP X4D
Clase de aislamiento	H
Alimentación eléctrica	3~400/230 V, 50 Hz
Potencia nominal del motor P_2	700 W
Velocidad *n*	2500 / 2700 / 2850 rpm
Consumo de potencia P_1	720 / 840 / 1050 W
Corriente con 1~230 V *I*	– A
Corriente con 3~230 V *I*	2,25 / 2,68 / 4,19 A
Corriente con 3~400 V *I*	1,30 / 1,55 / 2,42 A
Protección de motor	integrada
Prensaestopas *PG*	2x13,5

Materiales	
Carcasa de la bomba	Latón rojo (CC 499K) según DIN 50930-6, conforme a decreto alemán TrinkwV
Rodete	Plástico (PPE - 30% GF)
Eje de la bomba	Acero inoxidable (X39CrMo17-1)
Cojinete	Carbono, impregnado con resina sintética

Altura de entrada mín. en la boca de aspiración para evitar la cavitación a la temperatura de impulsión del agua	
Altura de entrada mín. a 40 / 80 / 110 °C	8 / 10 / 30 m

Información de pedido	
Marca	Wilo
Tipo	TOP-Z 65/10
Ref.	2046640
Peso aprox. *m*	28,3 kg