Ficha técnica: VeroLine-IP-Z 25/6

Curvas características

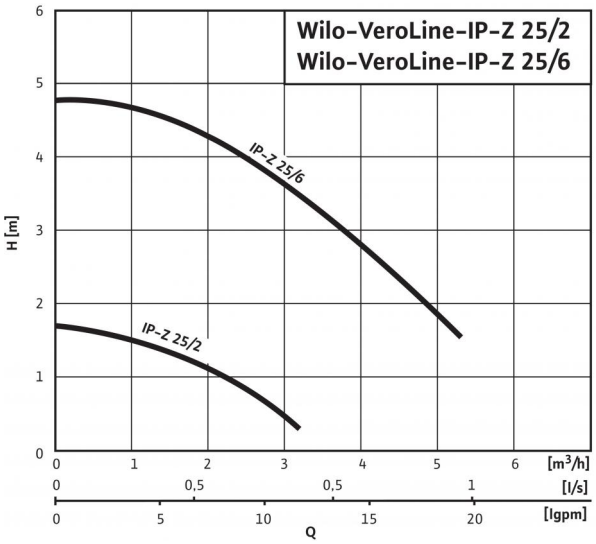

Plano de dimensiones

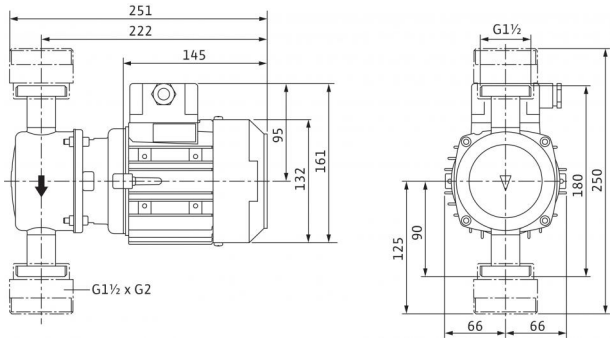

Esquema de bornes

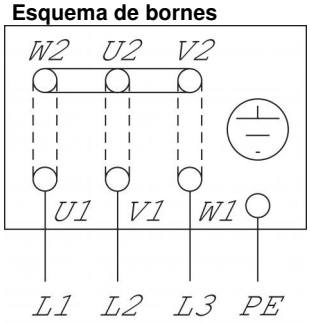

Línea continua = Y
Línea discontinua = Δ
3~400 V Y
3~230 V Δ

Motor trifásico 3~230/400 V, 50 Hz

Fluidos admisibles (se pueden solicitar otros)	
Agua de calefacción (según VDI 2035)	•
Mezclas agua-glicol (para 20-40 % en volumen de glicol y temperatura del fluido ≤ 40 °C)	•
Agua fría y de refrigeración	•
Agua potable y agua para la industria alimentaria según el Reglamento relativo al agua potable de Alemania («TrinkwV 2001»)	•

Campo de aplicación autorizado	
Rango de temperaturas con temperatura ambiente máx. +40 °C	-8...+110 °C
Rango de temperaturas para aplicación en sistemas de recirculación de ACS con una temperatura ambiente máx. de +40 °C	0...+80, por poco tiempo (2 h) hasta +80)
Dureza total máx. admisible en sistemas de recirculación de ACS	4,99 mmol/l (28 °dH)
Temperatura ambiente máx.	+40 °C
Ejecución estándar para presión de trabajo p_{max}	10 bar

Conexiones de tubería	
Rosca	G 1½
Racor	Rp 1

Materiales	
Carcasa de la bomba	1.4306 [AISI304L]
Linterna	1.4306
Rodete	Noryl
Eje de bomba	1.4571 [AISI316Ti]
Cierre mecánico	BQ1EGG

Motor/componentes electrónicos	
Tipo de protección	IP 44
Clase de aislamiento	F
Alimentación eléctrica	3~400 V, 50 Hz
Potencia nominal del motor P_2	0,12 kW
Intensidad nominal 3~230 V, 50 Hz I_N	0,7 A
Intensidad nominal 3~400 V, 50 Hz I_N	0,4 A
Velocidad V	2765 rpm

Información de pedido	
Marca	Wilo
Tipo	25/6
Ref.	4090294
Peso aprox. m	4,96 kg

Motor: respete los datos de la placa de características